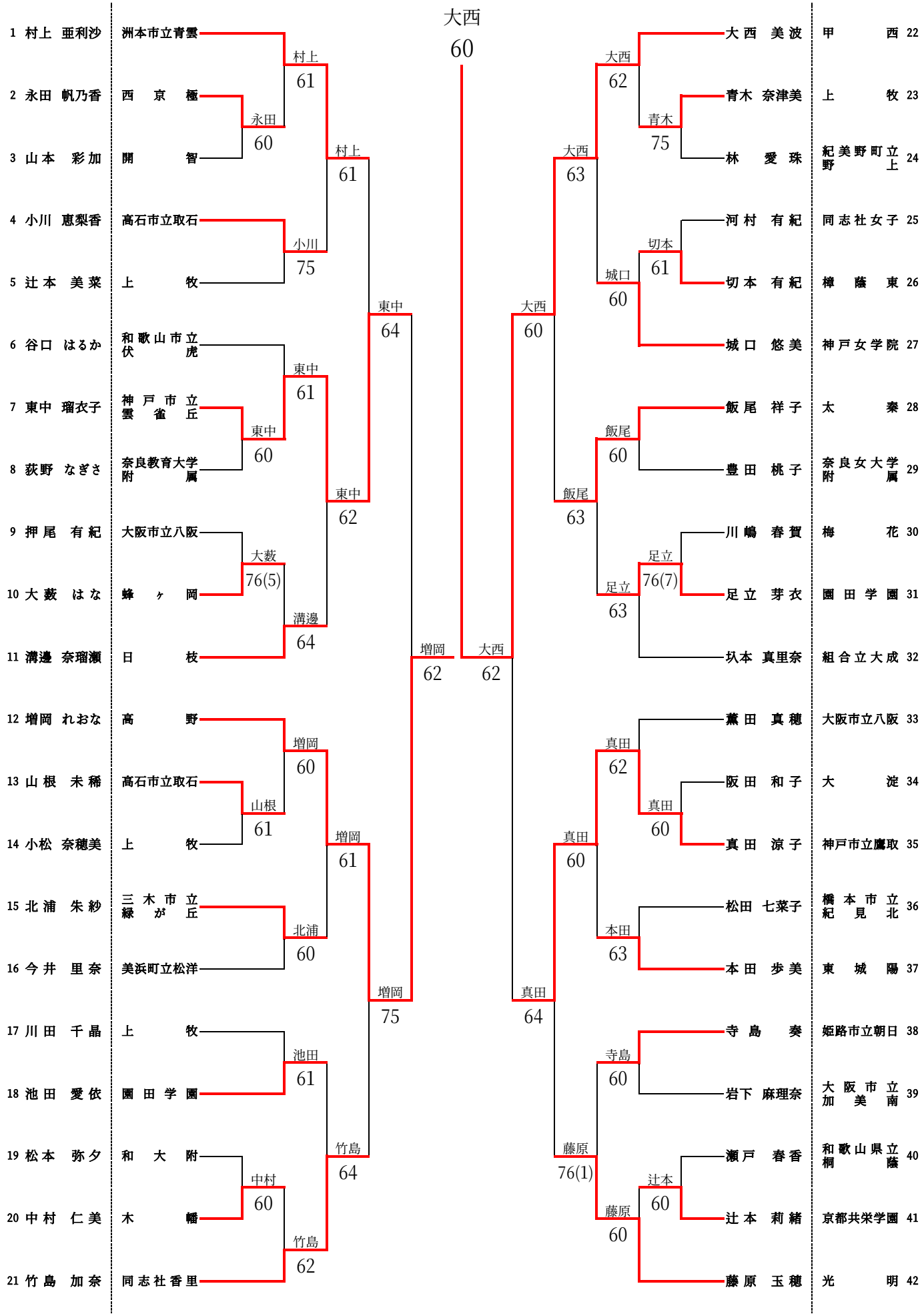
大西
60
1 村上 亜利沙
2 永田 帆乃香
3 山本 彩加
4 小川 恵梨香
5 辻本 美菜
6 谷口 はるか
7 東中 瑠衣子
8 荻野 なぎさ
9 押尾 有紀
10 大藪 はな
11 溝邊 奈瑠瀬
12 増岡 れおな
13 山根 未稀
14 小松 奈穂美
15 北浦 朱紗
16 今井 里奈
17 川田 千晶
18 池田 愛依
19 松本 弥夕
20 中村 仁美
21 竹島 加奈
洲本市立青雲
西 京 極
開 智
高石市立取石
上 牧
和歌山市立伏虎
神戸市立雲雀丘
奈良教育大学附属
大阪市立八阪
蜂 ヶ 岡
日 枝
高 野
高石市立取石
上 牧
三木市立緑が丘
美浜町立松洋
上 牧
園田学園
和 大 附
木 幡
同志社香里
村上 61
永田 60
村上 61
小川 75
東中 64
東中 61
東中 60
東中 62
大藪 76(5)
溝邊 64
増岡 62
大西 62
増岡 60
山根 61
増岡 61
北浦 60
増岡 75
池田 61
竹島 64
中村 60
竹島 62
大西 60
大西 62
大西 63
青木 75
城口 60
切本 61
飯尾 63
飯尾 60
足立 63
足立 76(7)
真田 64
真田 62
真田 60
本田 63
藤原 76(1)
寺島 60
藤原 60
辻本 60
大西 美波
青木 奈津美
林 愛珠
河村 有紀
切本 有紀
城口 悠美
飯尾 祥子
豊田 桃子
川嶋 春賀
足立 芽衣
扒本 真里奈
薫田 真穂
阪田 和子
真田 涼子
松田 七菜子
本田 歩美
寺島 奏
岩下 麻理奈
瀬戸 春香
辻本 莉緒
藤原 玉穂
甲 西 22
上 牧 23
紀美野町立野上 24
同志社女子 25
樟 蔭 東 26
神戸女学院 27
太 秦 28
奈良女大学附属 29
梅 花 30
園田学園 31
組合立大成 32
大阪市立八阪 33
大 淀 34
神戸市立鷹取 35
橋本市立紀見北 36
東 城 陽 37
姫路市立朝日 38
大阪市立加美南 39
和歌山県立桐蔭 40
京都共栄学園 41
光 明 42