男子シングルス

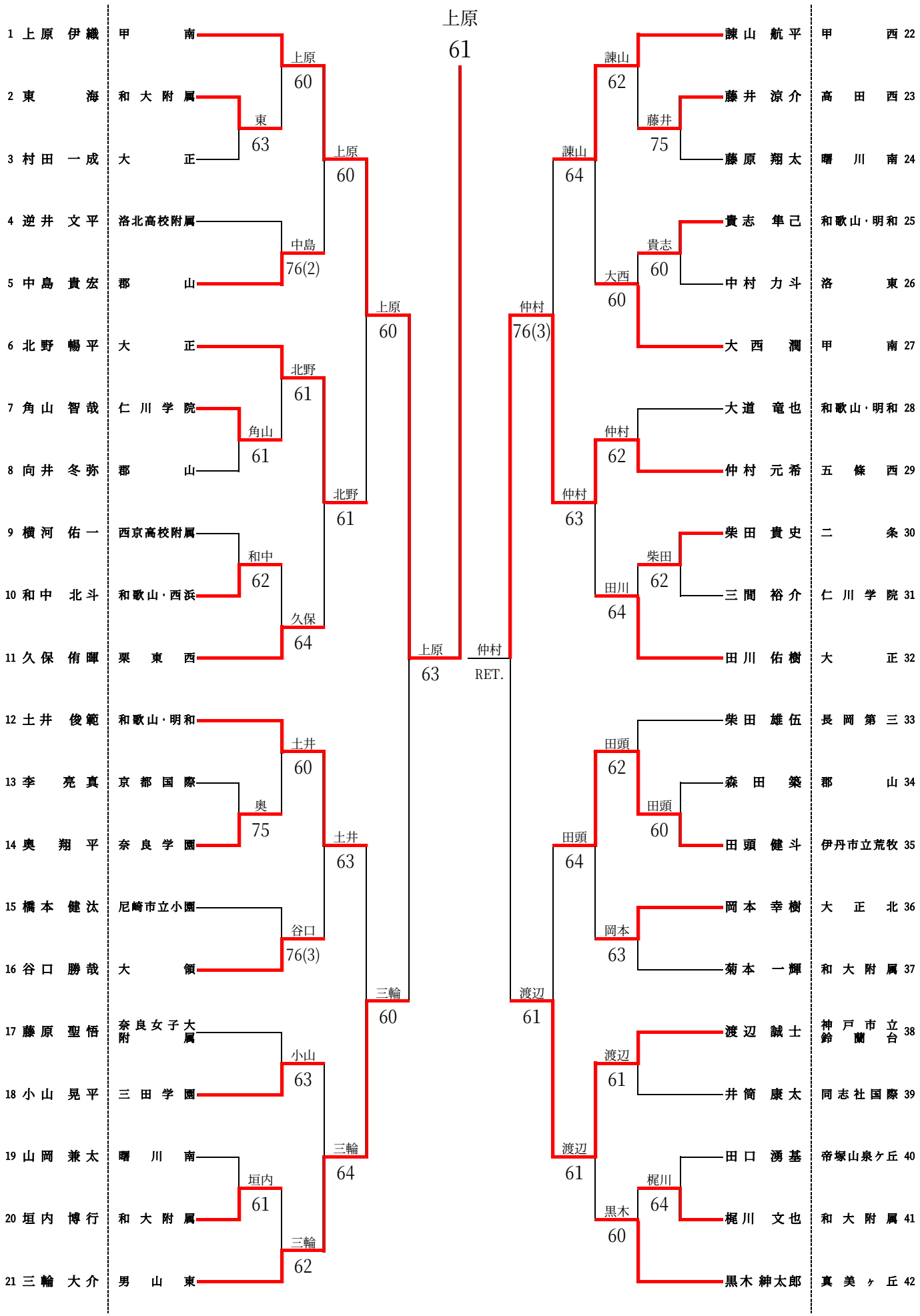
上原
61
1 上原 伊織 甲南
2 東海 和大附属
3 村田 一成 大正
4 逆井 文平 洛北高校附属
5 中島 貴宏 郡山
6 北野 暢平 大正
7 角山 智哉 仁川学院
8 向井 冬弥 郡山
9 横河 佑一 西京高校附属
10 和中 北斗 和歌山・西浜
11 久保 侑暉 栗東西
12 土井 俊範 和歌山・明和
13 李 亮真 京都国際
14 奥 翔平 奈良学園
15 橋本 健汰 尼崎市立小園
16 谷口 勝哉 大領
17 藤原 聖悟 奈良女子大附属
18 小山 晃平 三田学園
19 山岡 兼太 曙川南
20 垣内 博行 和大附属
21 三輪 大介 男山東
上原 60
東 63
上原 60
中島 76(2)
上原 60
北野 61
角山 61
北野 61
和中 62
久保 64
上原 63
土井 60
奥 75
土井 63
谷口 76(3)
三輪 60
小山 63
三輪 64
垣内 61
三輪 62
仲村
RET.
諫山 航平 甲西 22
藤井 涼介 高田西 23
藤原 翔太 曙川南 24
貴志 隼己 和歌山・明和 25
中村 力斗 洛東 26
大西 潤 甲南 27
大道 竜也 和歌山・明和 28
仲村 元希 五條西 29
柴田 貴史 二条 30
三間 裕介 仁川学院 31
田川 佑樹 大正 32
柴田 雄伍 長岡第三 33
森田 築 郡山 34
田頭 健斗 伊丹市立荒牧 35
岡本 幸樹 大正北 36
菊本 一輝 和大附属 37
渡辺 誠士 神戸市立鈴蘭台 38
井筒 康太 同志社国際 39
田口 湧基 帝塚山泉ケ丘 40
梶川 文也 和大附属 41
黒木 紳太郎 真美ヶ丘 42
諫山 62
藤井 75
諫山 64
貴志 60
大西 60
仲村 76(3)
大西 潤
仲村 62
仲村 63
柴田 62
田川 64
田頭 62
田頭 60
田頭 64
岡本 63
渡辺 61
渡辺 61
梶川 64
黒木 60
渡辺 61